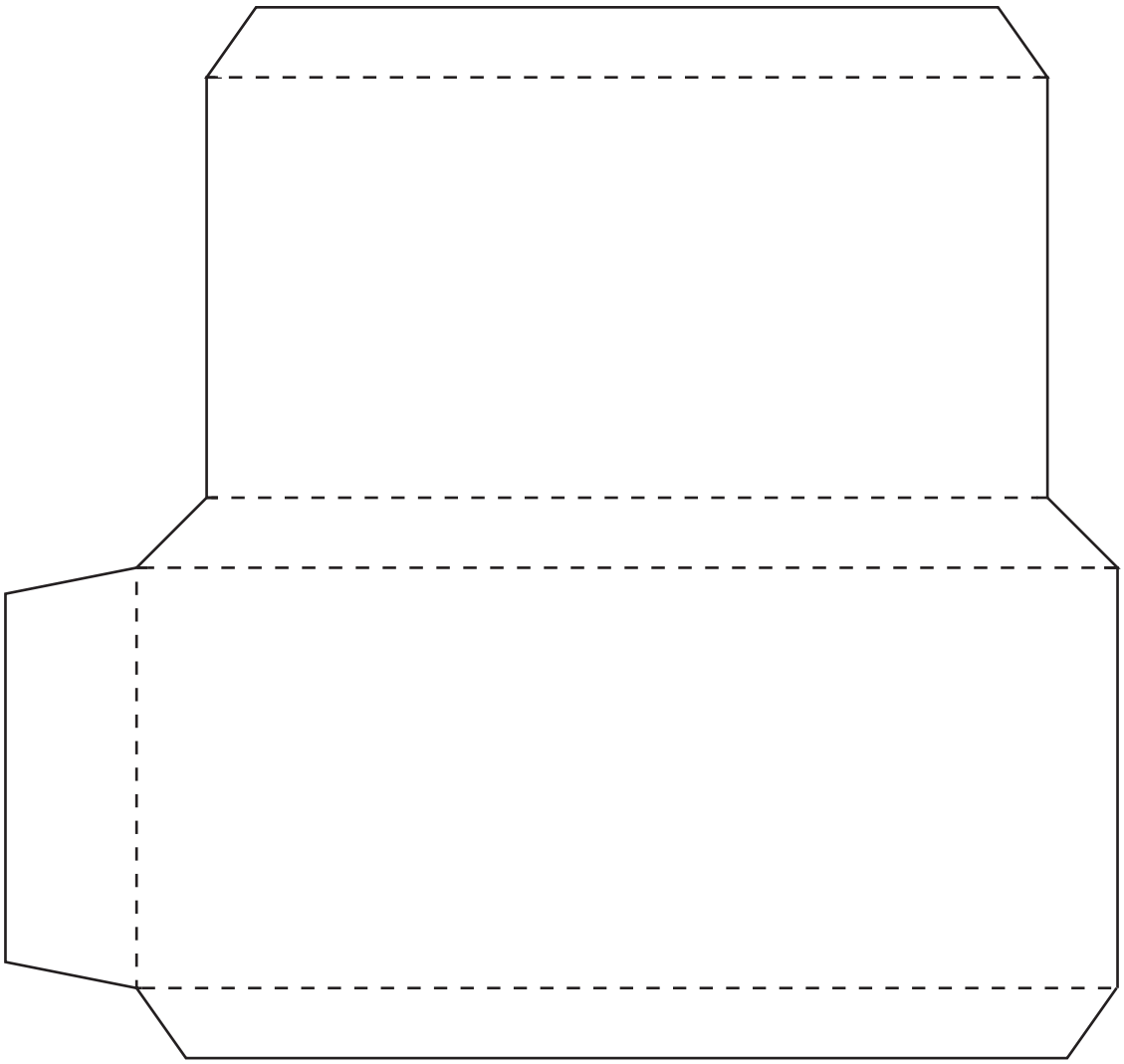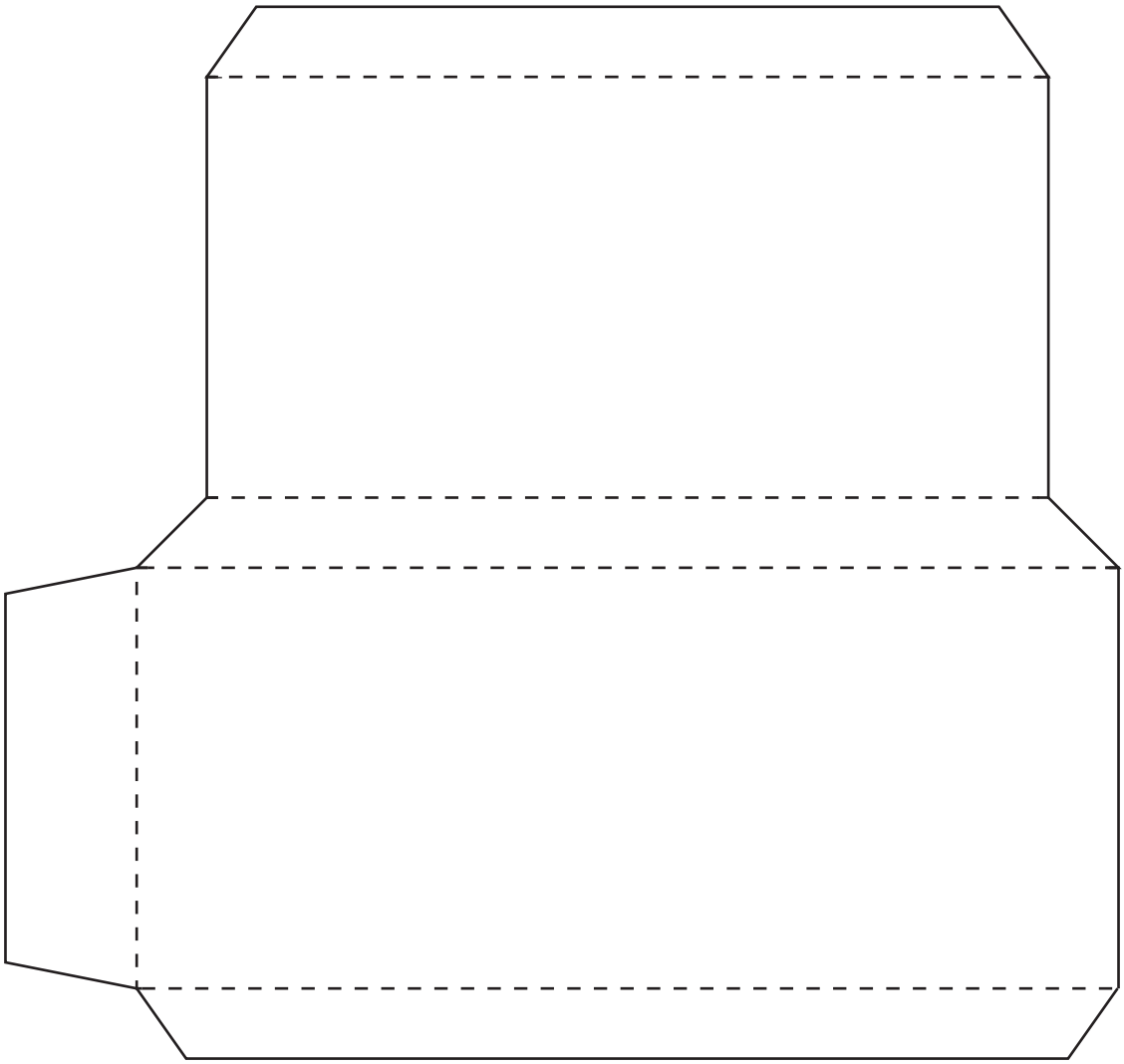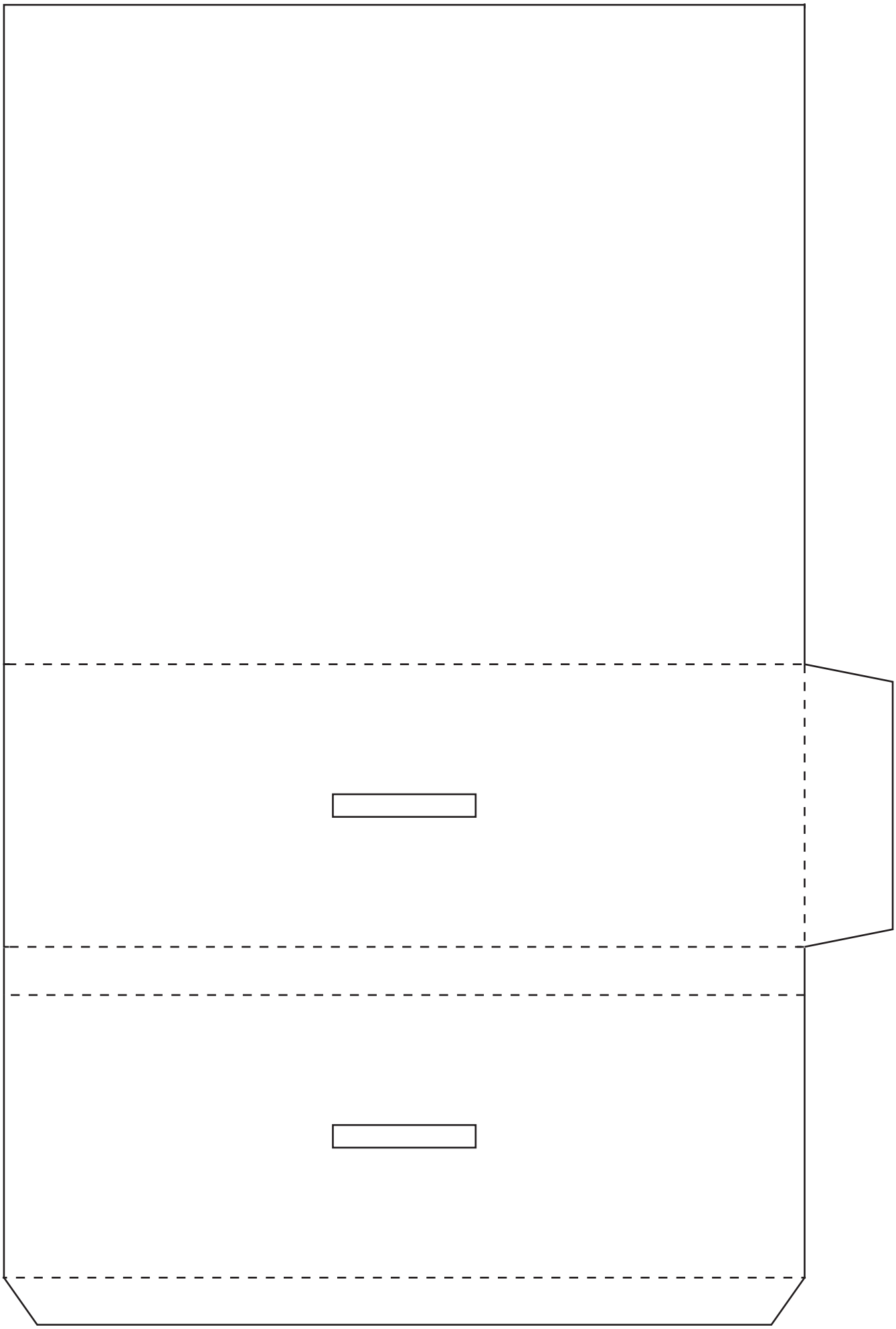um SONHO
que se sonha
JUNTO
se torna realidade